令和5年度 第75回中国高校バレーボール選手権大会
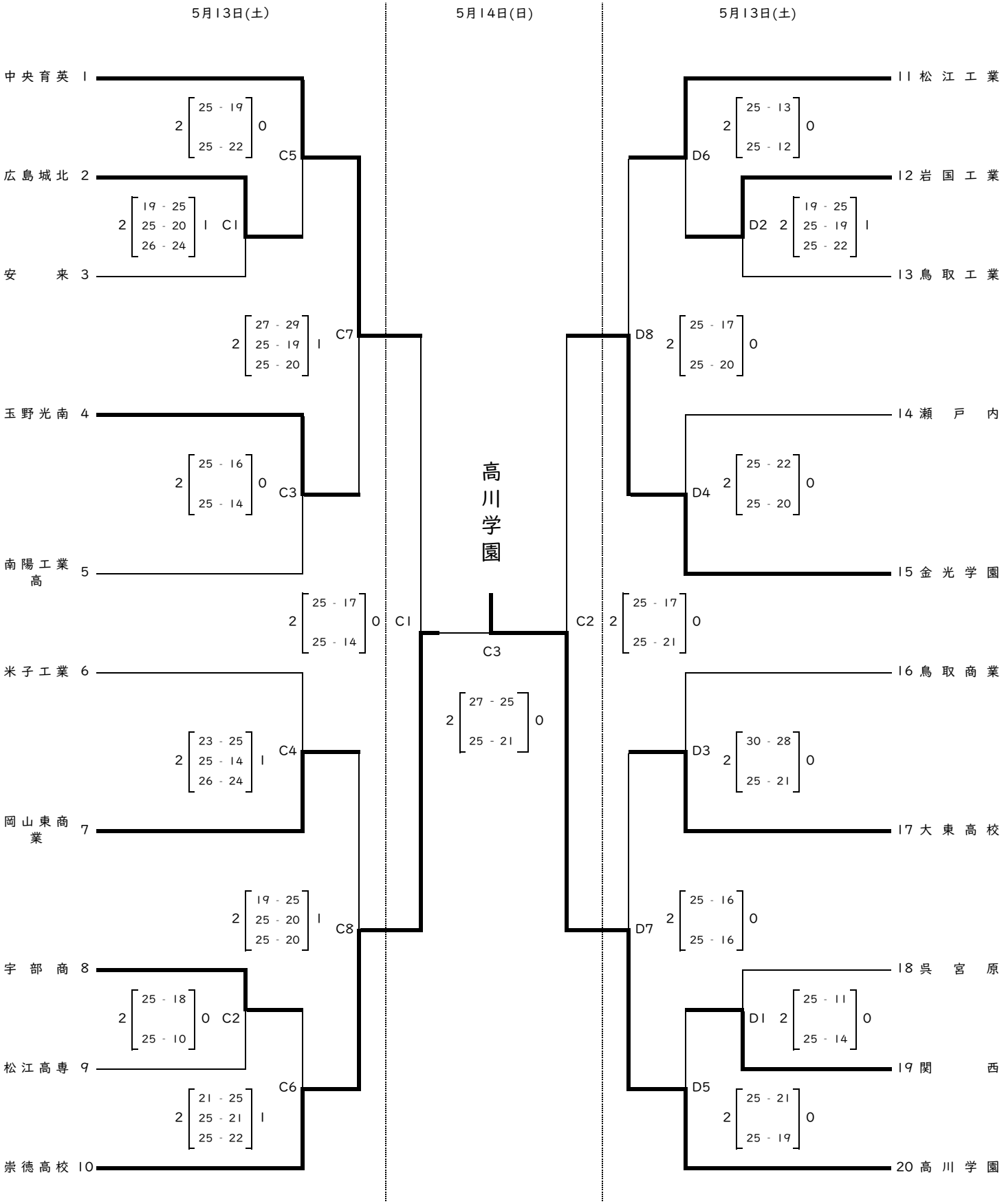
《男子》